电机参数			
保持力矩（N•m）	1.89	步距角（°）	1.8
相电流 （A）	4	相电阻（Ω）	0.5±10%
相电感 （mH）	3±20%	转动惯量 （g.cm2）	750
驱动电压(V)	48	重量（kg）	2.7

动力线连接	
A+	红
A-	绿
B+	黄
B-	蓝
PE	黄/绿

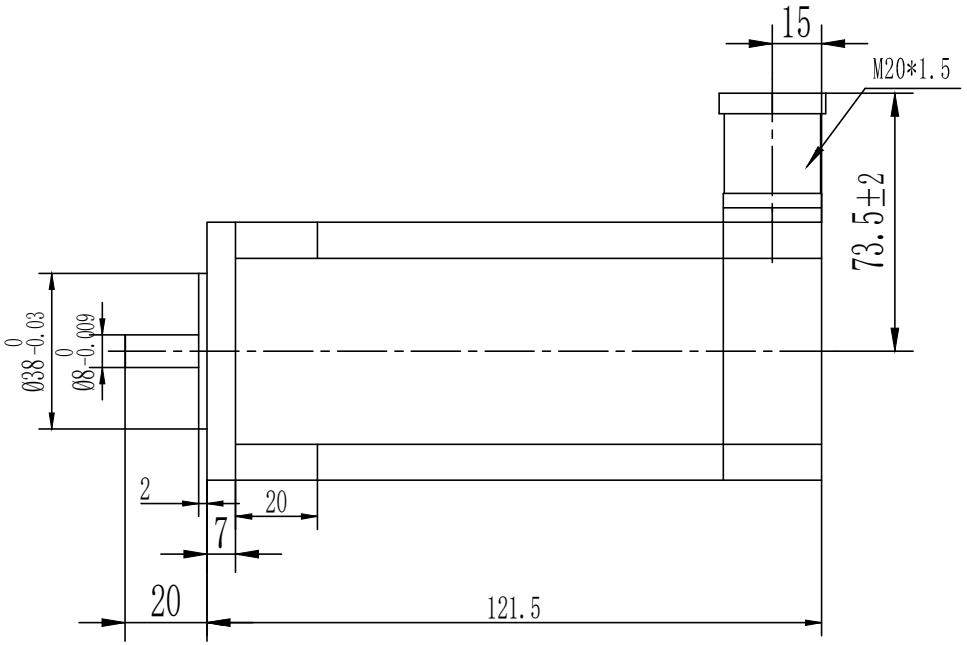

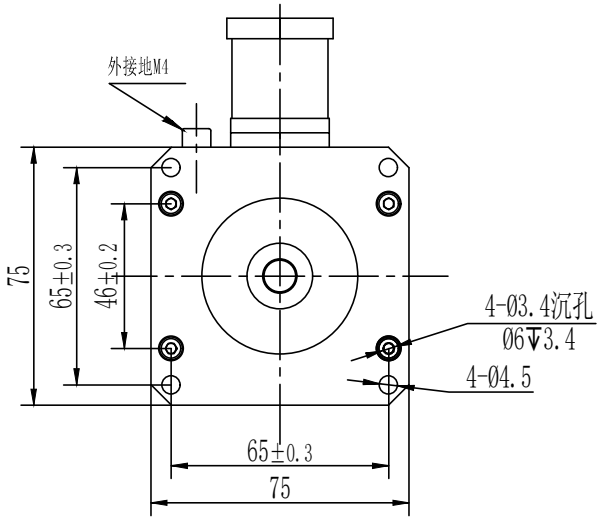

借（通）用件登记
旧底图总号
底图总号
签字
日期
档案员 日期

			南京德拜自动化科技限公司						57机座防爆步进电机
设计			审核			三角视图			57BYG250D
制图			工艺			阶段标记	比例	版本	
校对			标准化				1:1.5		防爆等级：ExdbⅡCT4Gb;ExtbⅢCT130℃Db