电机参数

额定功率 Rated power (W)	7500	额定线电压 Rated voltage (V)	AC380
额定线电流 Rated current (Arms)	20	额定转速 Rated speed (rpm)	1500
额定力矩 Rated torque (N•m)	48	峰值力矩 Peak torque (N•m)	96
反电势 Back EMF (Vrms/Krpm)	156	力矩系数 Torque constant (N•m/A)	2.4
转子惯量 Rotor inertia (×10kg•m²)	16.72	线电阻 Line resistance(Ω)	0.273
电气时间常数 Electrical time constant(ms)	7.8	线电感 Line inductance (mH)	2.13
电机绝缘等级Insulation class	CLASSF	防护等级 Infress protection	IP65
重量 Weight (kg)	30	总长 Length (mm)	526.5
使用环境Environment	环境温度Temperature	-20℃~+40℃	
	环境湿度Humidity	相对湿度≤90%（不结霜条件）	

制动器参数

额定电压 Rated voltage (V)	DC24V±10%
额定电流 Rated current (Arms)	2.4
额定功率 Rated power (W)	58W
力矩 Brake torque (N•M)	50N•M

制动器连接

BRK1	黑 (Black)
BRK2	白(White)

动力线连接

U	红(Red)
V	棕(Brown)
W	蓝(Blue)
FG	黄(Yellow)

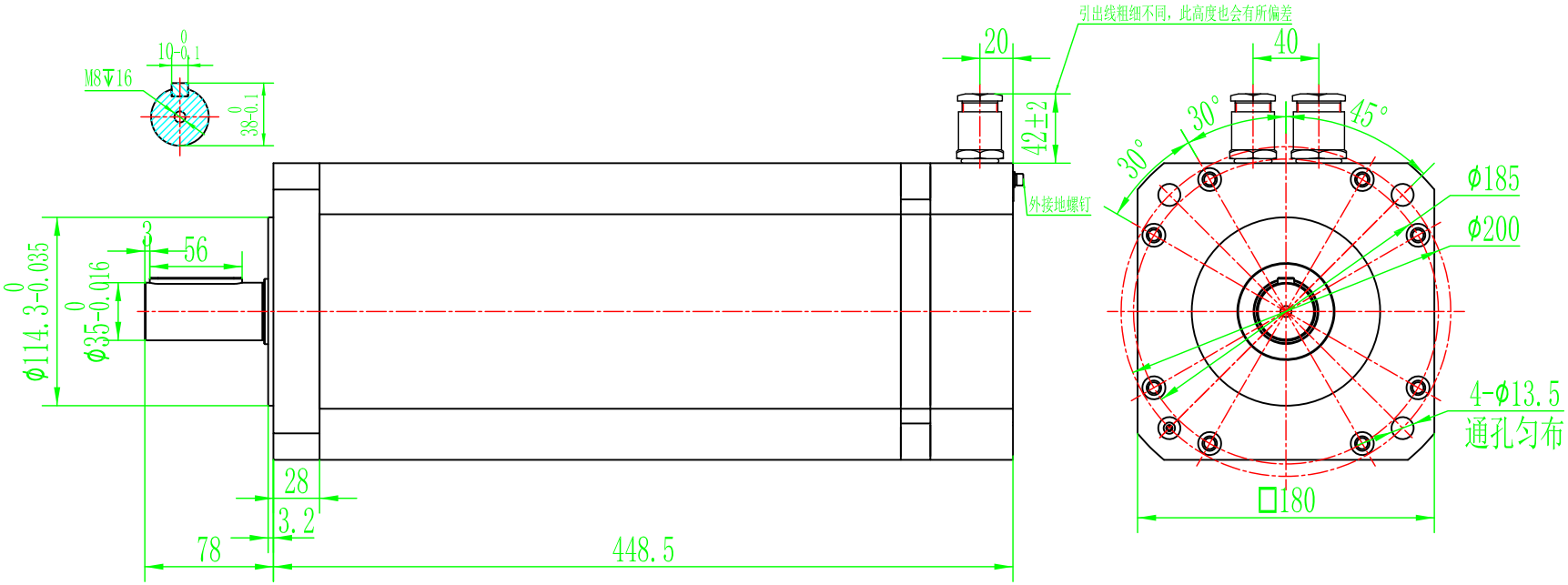

			南京德拜自动化科技限公司					180机座防爆伺服电机
设 计			审 核			三角视图		180DB450A
制 图			工 艺			阶 段 标 记	比 例	版 本
校 对			标准化				1:1.5	

借（通）用件登记	
旧底图总号	
底图总号	
签 字	
日 期	
档案员	日期