## 电机参数

| | | | |
|---|---|---|---|
| 额定功率 Rated power (W) | 5500 | 额定线电压 Rated voltage (V) | AC380 |
| 额定线电流 Rated current (Arms) | 12 | 额定转速 Rated speed (rpm) | 1500 |
| 额定力矩 Rated torque (N•m) | 35 | 峰值力矩 Peak torque (N•m) | 70 |
| 反电势 Back EMF (Vrms/Krpm) | 181 | 力矩系数 Torque constant (N•m/A) | 2.9 |
| 转子惯量 Rotor inertia ($\times10^{-3}$kg•m²) | 12.25 | 线电阻 Line resistance(Ω) | 0.62 |
| 电气时间常数 Electrical time constant(ms) | 6.45 | 线电感 Line inductance (mH) | 4 |
| 电机绝缘等级Insulation class | CLASSF | 防护等级 Infress protection | IP65 |
| 重量 Weight (kg) | 21 | 总长 Length (mm) | 472.5 |
| 使用环境Environment | 环境温度Temperature | -20℃~+40℃ | |
| | 环境湿度Humidity | 相对湿度≤90%（不结霜条件） | |

## 制动器参数

| | |
|---|---|
| 额定电压 Rated voltage (V) | DC24V±10% |
| 额定电流 Rated current (Arms) | 2.4 |
| 额定功率 Rated power (W) | 58W |
| 力矩 Brake torque (N•M) | 50N•M |

## 制动器连接

| | |
|---|---|
| BRK1 | 黑 (Black) |
| BRK2 | 白(White) |

## 动力线连接

| | |
|---|---|
| U | 红(Red) |
| V | 棕(Brown) |
| W | 蓝(Blue) |
| FG | 黄(Yellow) |

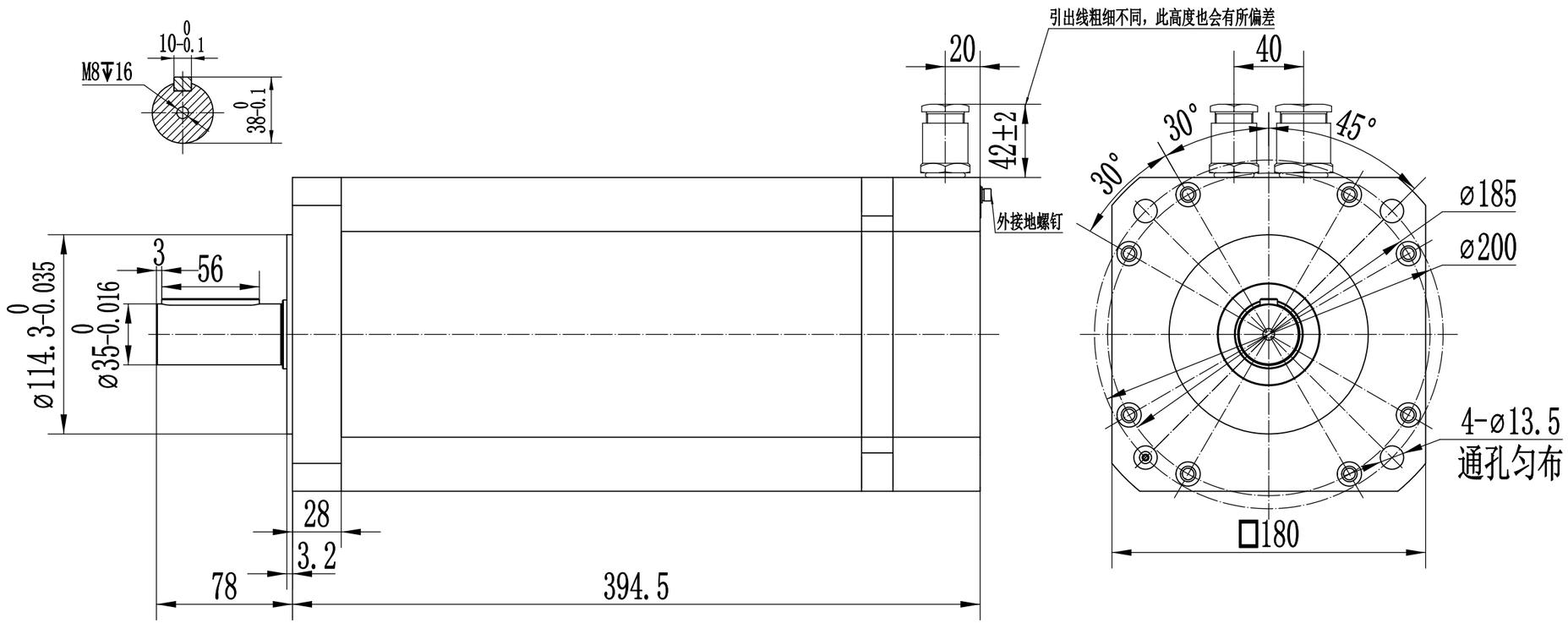


| | |
|---|---|
| 借（通）用件登记 | |
| 旧底图总号 | |
| 底图总号 | |
| 签字 | |
| 日期 | |
| 档案员 | 日期 |

| | | | | | | | | | | |
|---|---|---|---|---|---|---|---|---|---|---|
| 德拜科技 Debye motor | 南京德拜自动化科技限公司 | | | | | | | | | 180机座防爆伺服电机 |
| 设计 | | | 审核 | | | 三角视图 | | | | 180DB550A |
| 制图 | | | 工艺 | | | 阶段标记 | | 比例 | 版本 | |
| 校对 | | | 标准化 | | | | | 1:1.5 | | |