电机参数

额定功率 Rated power (W)	2000	额定线电压 Rated voltage (V)	AC380
额定线电流 Rated current (Arms)	4.7	额定转速 Rated speed (rpm)	2500
额定力矩 Rated torque (N•m)	7.7	峰值力矩 Peak torque (N•m)	22
反电势 Back EMF (Vrms/Krpm)	111	力矩系数 Torque constant (N•m/A)	1.64
转子惯量 Rotor inertia ($\times10^{-3}$kg•m²)	1.53	线电阻 Line resistance(Ω)	2.49
电气时间常数 Electrical time constant(ms)	2.84	线电感 Line inductance (mH)	7.08
电机绝缘等级Insulation class	CLASSF	防护等级 Infress protection	IP65
重量 Weight (kg)	8.4	总长 Length (mm)	322
使用环境Environment	环境温度Temperature	-20℃~+40℃	
	环境湿度Humidity	相对湿度≤90%（不结霜条件）	

制动器参数

额定电压 Rated voltage (V)	DC24V±10%
额定电流 Rated current (Arms)	0.69
额定功率 Rated power (W)	16W
力矩 Brake torque (N•M)	16N•M

制动器连接

BRK1	黑 (Black)
BRK2	白(White)

动力线连接

U	红(Red)
V	棕(Brown)
W	蓝(Blue)
FG	黄(Yellow)

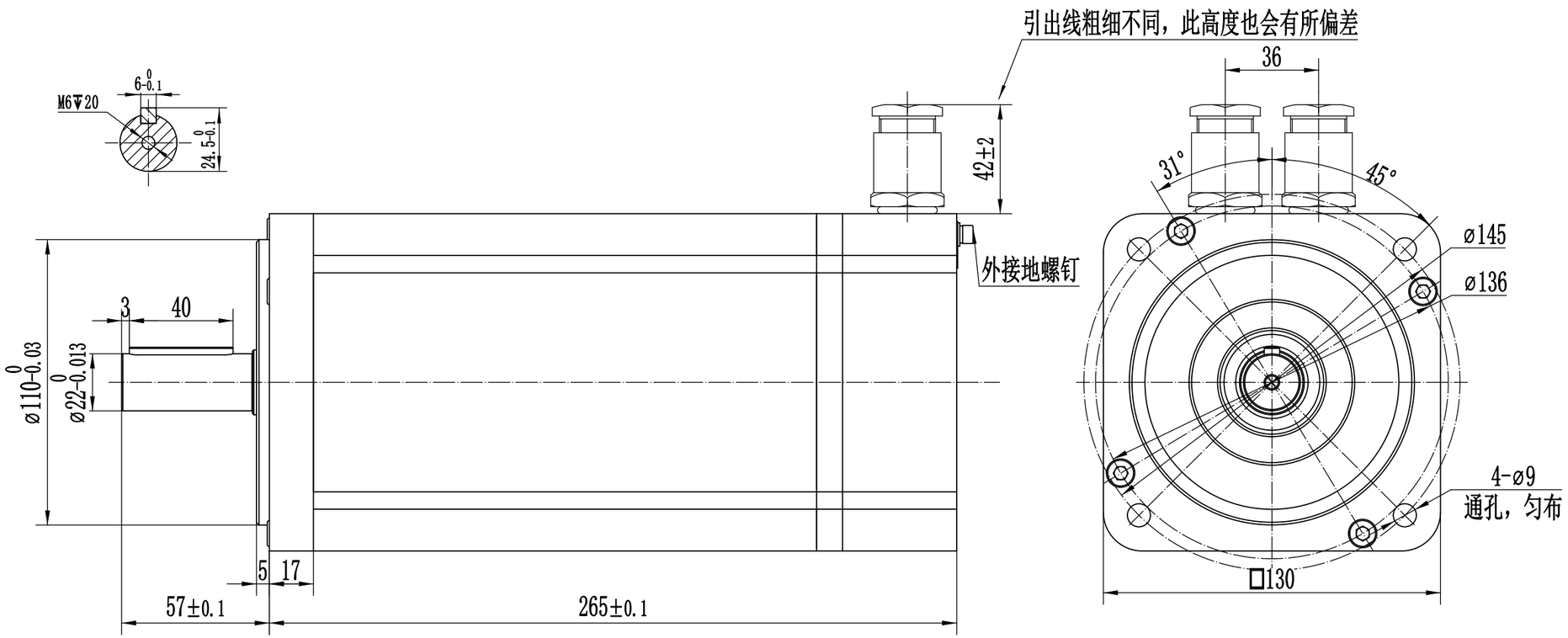

借（通）用件登记	
旧底图总号	
底图总号	
签字	
日期	
档案员	日期

南京德拜自动化科技限公司									130机座防爆伺服电机
设计			审核			三角视图			130DB200C
制图			工艺			阶段标记	比例	版本	
校对			标准化				1:1.5		